# FH(フリクションヒンジ)

KOYO Corporation
http://www.koyogear.com
Email:info@koyoeng.co.jp
Heart & Technology

品名
FH02-L
FH08-L

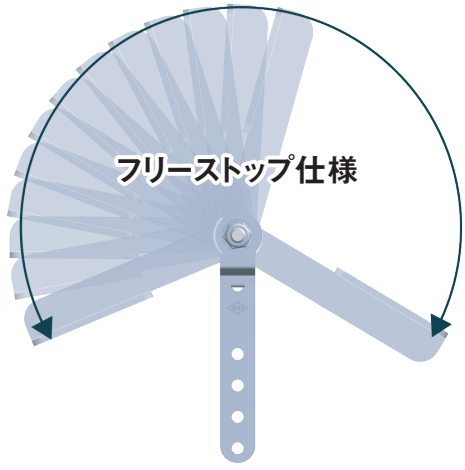


FH02-L:2±1N･m
FH08-L:8±2N･m
※トルク値は出荷時の数値です。

## 別仕様

品名:FH-I

## 図面

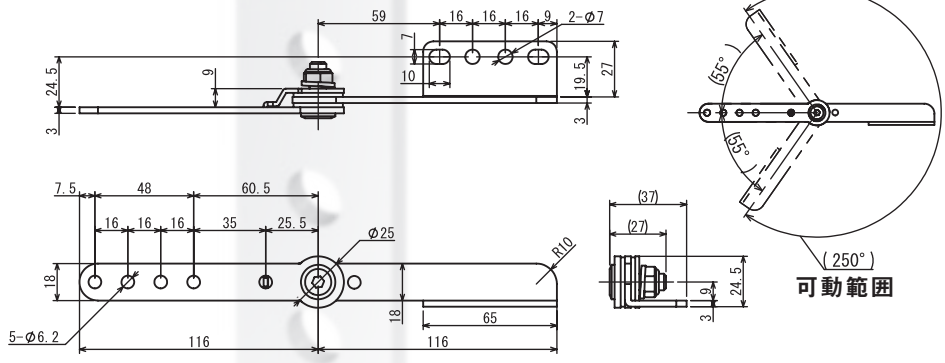


## 使用例

任意の角度を保持できる金具です。
ソファのヘッドレストやアームレスト等の
角度調整にご使用いただけます。

ソファ使用例

Dimensional data not binding. We reserve the right to alter specifications without prior notice.